BERÇOS PARA ASSENTAMENTOS DE BUEIROS

BERÇOS

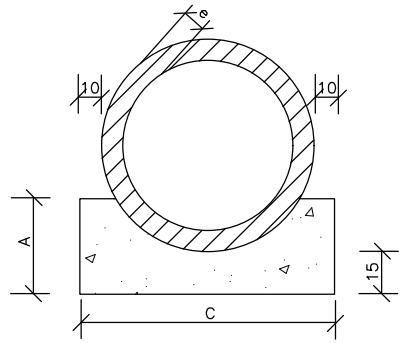

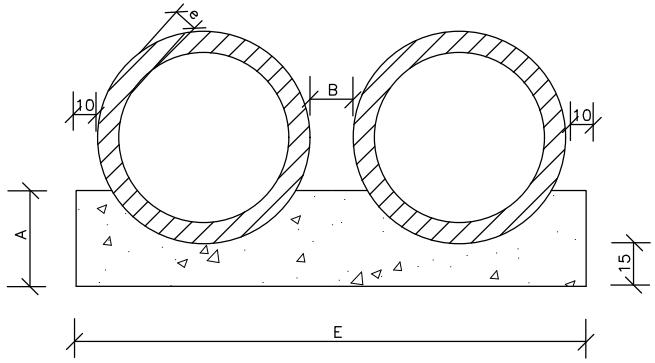

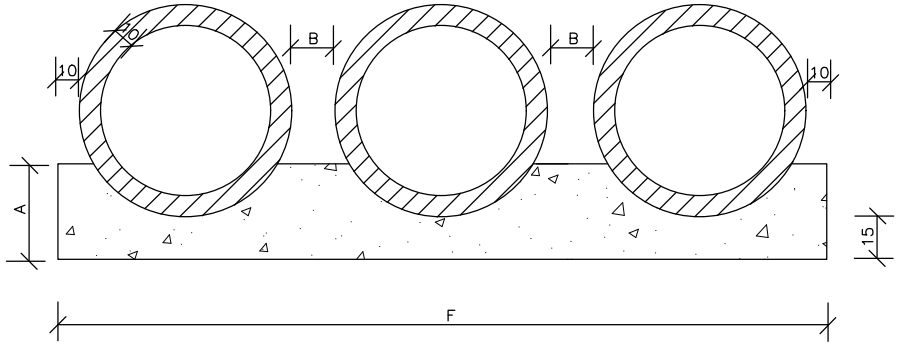

VISTA LATERAL

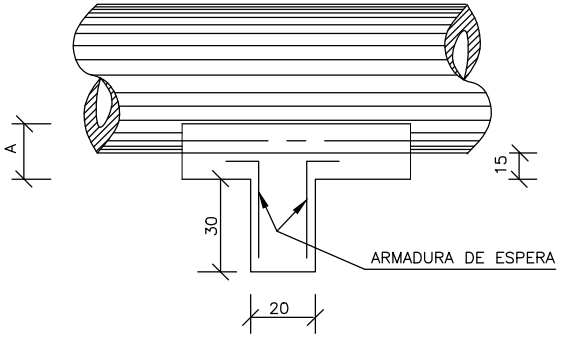

QUADRO DE DIMENSÕES (cm)						
DIÂMETRO	A	B	C	E	F	e
40	25	20	72	–	–	6
60	30	20	96	–	–	8
80	35	20	120	240	–	10
100	40	25	144	293	442	12
120	45	30	166	342	518	13
150	50	30	198	406	614	14

QUANTIDADES UNITÁRIAS DOS DENTES						
DIÂMETRO (cm)	SIMPLES		DUPLO		TRIPLO	
	CONCRETO (m^3)	ARMADURA (kg)	CONCRETO (m^3)	ARMADURA (kg)	CONCRETO (m^3)	ARMADURA (kg)
40	0,029	0,500	–	–	–	–
60	0,038	0,500	–	–	–	–
80	0,048	0,750	0,096	1,250	–	–
100	0,058	0,750	0,115	1,500	0,173	2,250
120	0,066	1,000	0,133	1,750	0,199	2,500
150	0,079	1,000	0,158	2,000	0,238	3,000

QUANTIDADES POR METRO LINEAR DE BERÇO						
DIÂMETRO (m)	SIMPLES		DUPLO		TRIPLO	
	CONCRETO (m^3)	FORMA (m^2)	CONCRETO (m^3)	FORMA (m^2)	CONCRETO (m^3)	FORMA (m^2)
40	0,151	0,50	–	–	–	–
60	0,225	0,60	–	–	–	–
80	0,308	0,70	0,616	0,70	–	–
100	0,402	0,80	0,824	0,80	1,246	0,80
120	0,499	0,90	1,044	0,90	1,588	0,90
150	0,644	1,00	1,338	1,00	2,033	1,00

NOTAS:

1 – Dimensões em cm.

2 – Os dentes deverão ser construidos em todos os bueiros cuja declividade de instalação seja superior a 4% e ser espaçados de cinco em cinco metros na projeção horizontal;

3 – Nos dentes serão colocadas armaduras de espera: 2 ferros de 6,3mm a cada 50 com comprimento de 50;

4 – Utilizar nos berços concreto ciclópico fck > 20MPa;

MT	DEPARTAMENTO NACIONAL DE INFRA–ESTRUTURA DE TRANSPORTES – DNIT	IPR
BERÇOS PARA ASSENTAMENTO DE BUEIROS		
ÁLBUM DE PROJETOS–TIPO DE DISPOSITIVOS DE DRENAGEM		DESENHO 6.1

DN–32.dwg